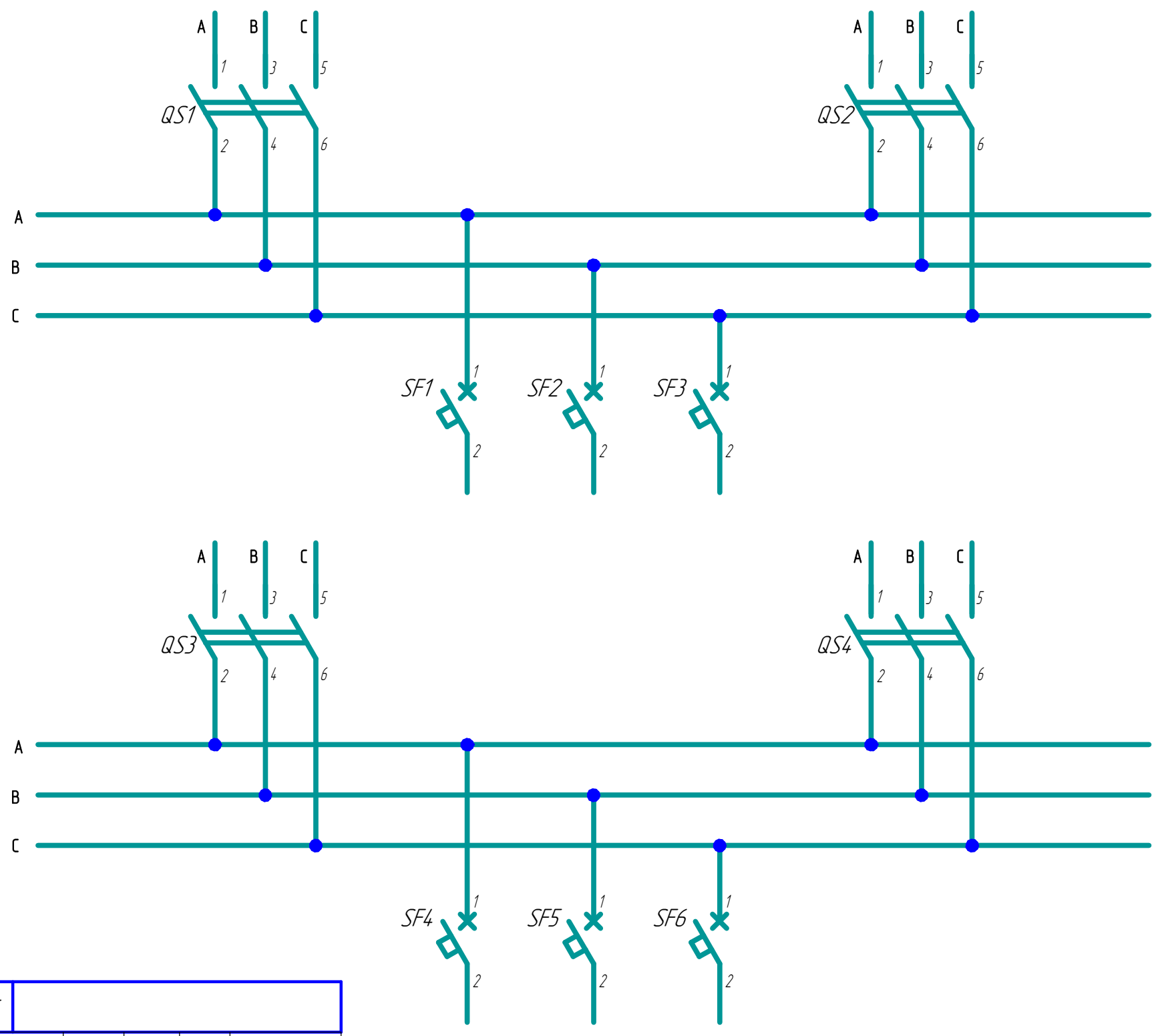

XT				
SF:1	XT:1	1		
		2		
SF:3	XT:3	3		
		4		
EK1:1	XT:5	5	XT:5	SB:1
EK2:1	XT:6	6	XT:6	SK1:2/XT:8
EK1:2/EK2:2	XT:7	7	XT:7	SF:4/XT:9
EK3:1/EK4:1	XT:8	8	XT:8	XT:6
EK3:2/EK4:2	XT:9	9	XT:9	XT:7
		10		

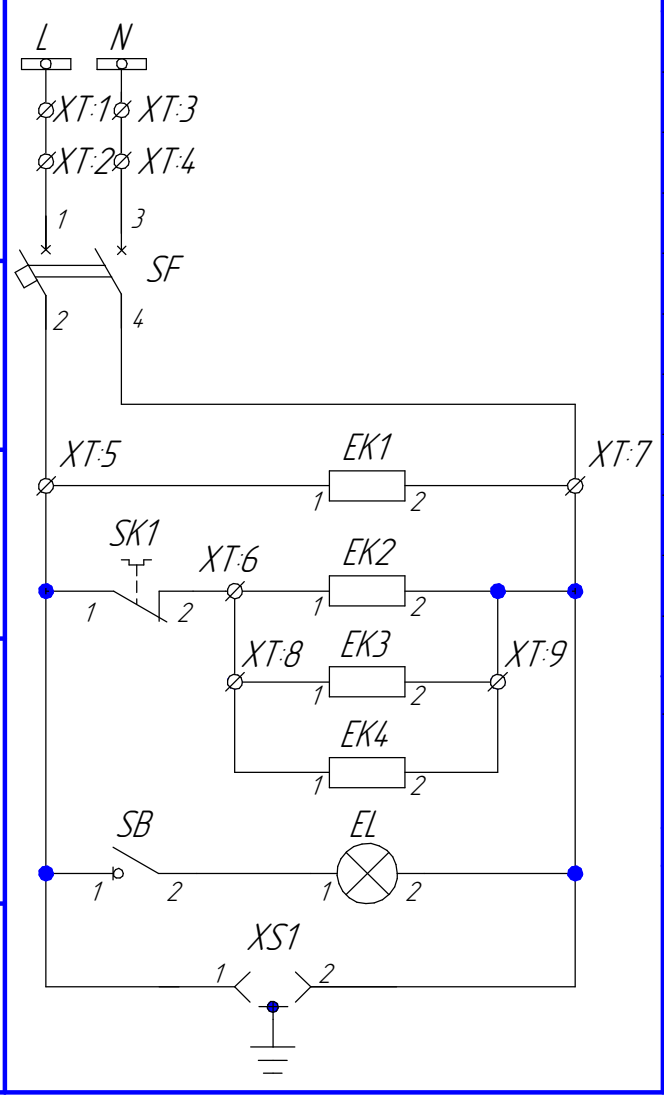

Для обогрева выключателей и их приводов с мощностью нагревателей до 10 кВт на фазу при одновременном выключении баков и приводов

Поз. обозначение	Наименование	Кол.	Примечание
EK1	Нагреватель конвекционный SNK-030-00 Silart	1	
EK2-EK4	Нагреватель конвекционный SNK-100-30 Silart	3	
EL	Светильник Oval 60sim-0201	1	
SB	Выключатель нагрузки ВН-32 1Р 16 А TDM	1	
SF	Выключатель автоматический OptiDin BM63-2C10-УХЛ3	1	
	№260597 ТУ 3421-040-05758109-2009 КЭАЗ		
SF1-SF6	Выключатель автоматический 1П	6	Ток по требованию заказчика
QS1-QS4	Выключатель-разъединитель 3П 250А УХЛ3 ВР32-35-А30220	4	
SK1	Термостат TBS-140 Silart	1	
XS1	Розетка РАр10-3-ОП	1	
XT	Клемма проходная SAKDU 2.5N №1485790000 Weidmuller	10	XT:1-XT:10

Изм.	Лист	№ докум.	Подп.	Дата
②			Вадимов	28.09.2018
①			Иванов	12.01.2018
Разраб.		Михайлов		21.12.2015
Пров.		Михайлов		21.12.2015
Т.контр.				
Зав. отд.		Лопатин		21.12.2015
Н.контр.		Курочкина		
Утв.		Лопатин		21.12.2015

ЭКРА.656453.110/ЭЗ-15-1067 Э3

Шкаф обогрева выключателей ШОВ-1 ШНЭ 2411-4474 УХЛ1
Схема электрическая принципиальная

Лит.	Масса	Масштаб
А	–	
Лист	Листов 1	

ООО НПП "ЭКРА" типовой

Перв. примен. | Справ. № | Подп. и дата | Инв. № дубл. | Взам. инв. № | Подп. и дата | Инв. № подл.

Копировал | Формат А3

ЭКРА.656453.110/ЭЗ-15-1067 ВО

Вид спереди.
Дверь условно не показана

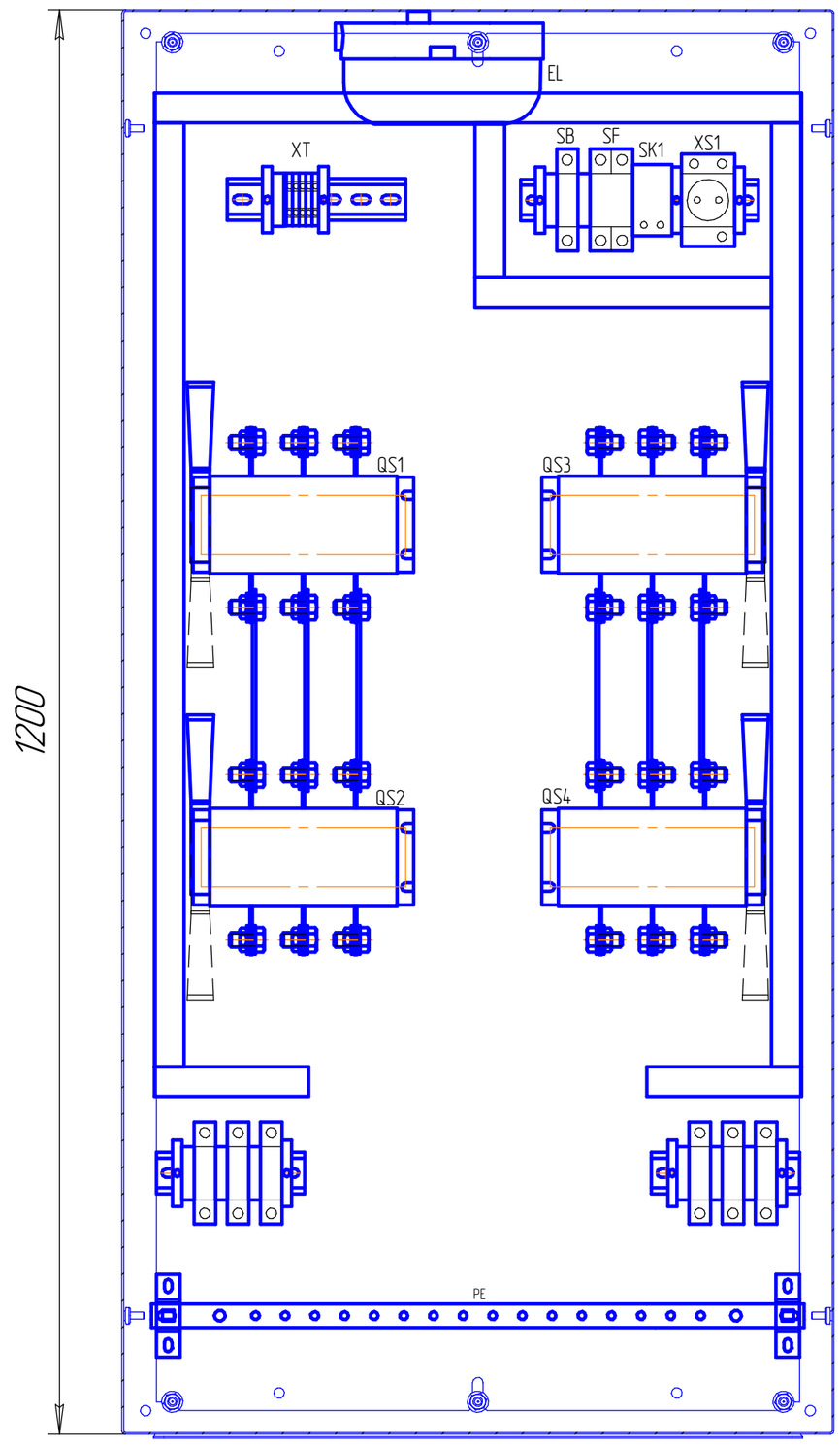

Дверь.
Вид с монтажной стороны

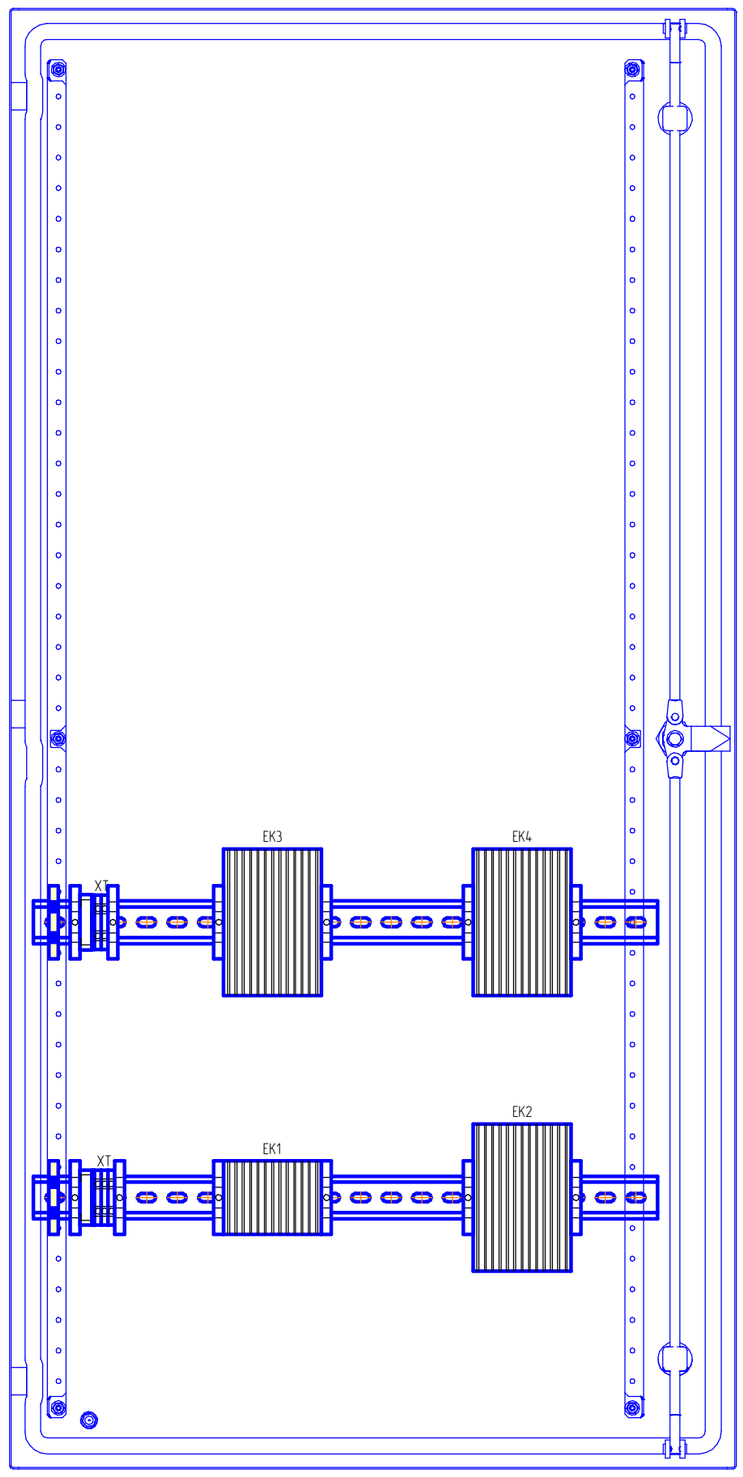

А–А

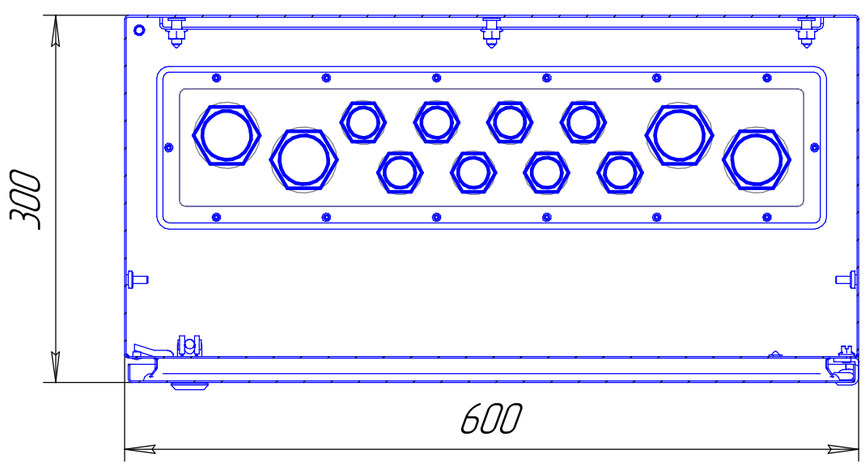

1 Для выполнения внешнего заземления в шкафу предусмотрен проводник сечением 16 мм^2 длинной 800 мм.
2 Возможны навесной и напольный способы установки корпусов (см. лист 2).
3 Подвод кабелей осуществляется снизу через гермовводы MG25 и MG40 (DEKraft). По желанию заказчика возможна замена на иные типы гермовводов.
4 Степень защиты IP54 по ГОСТ 14254-2015.

					ЭКРА.656453.110/ЭЗ-15-1067 ВО			
②			Вадимов	28.09.2018				
①			Иванов	12.01.2018	Шкаф обогрева выключателей ШОВ-1 ШНЭ 2411-4474 УХЛ1 Чертеж общего вида	Лит.	Масса	Масштаб
Изм.	Лист	№ докум.	Подп.	Дата		А	–	1:5
Разраб.		Михайлов		21.12.2015				
Пров.		Михайлов		21.12.2015		Лист 1	Листов 2	
Т.контр.								
Зав. отд.		Лопатин		21.12.2015		ООО НПП "ЭКРА" типовой		
Н.контр.		Курочкина						
Утв.		Лопатин		21.12.2015				

Перв. примен. | Справ. № | Подп. и дата | Инв. № дубл. | Взам. инв. № | Подп. и дата | Инв. № подл.

Копировал | Формат А2

Способы установки корпусов

Навесное исполнение

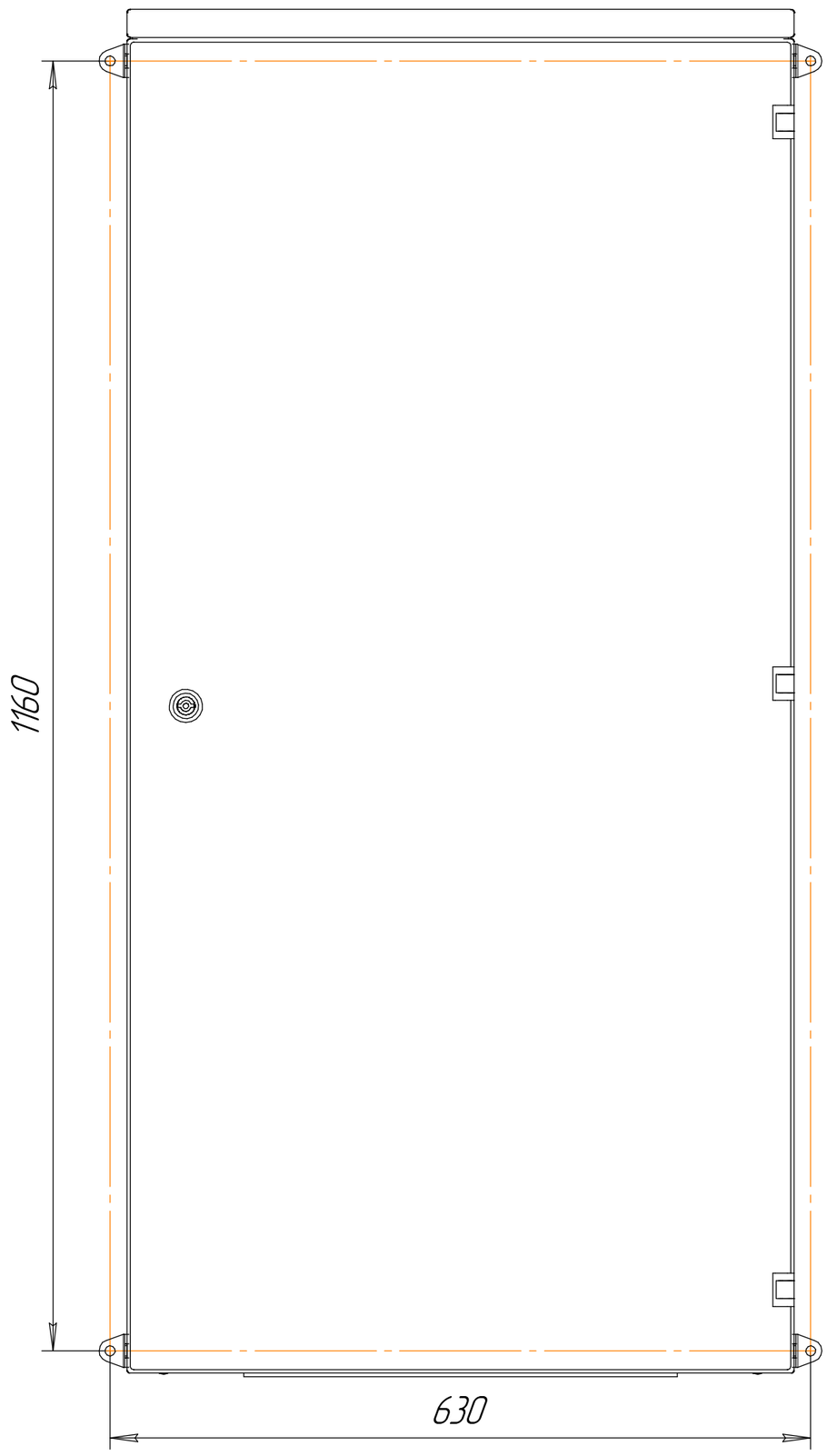

Напольное исполнение

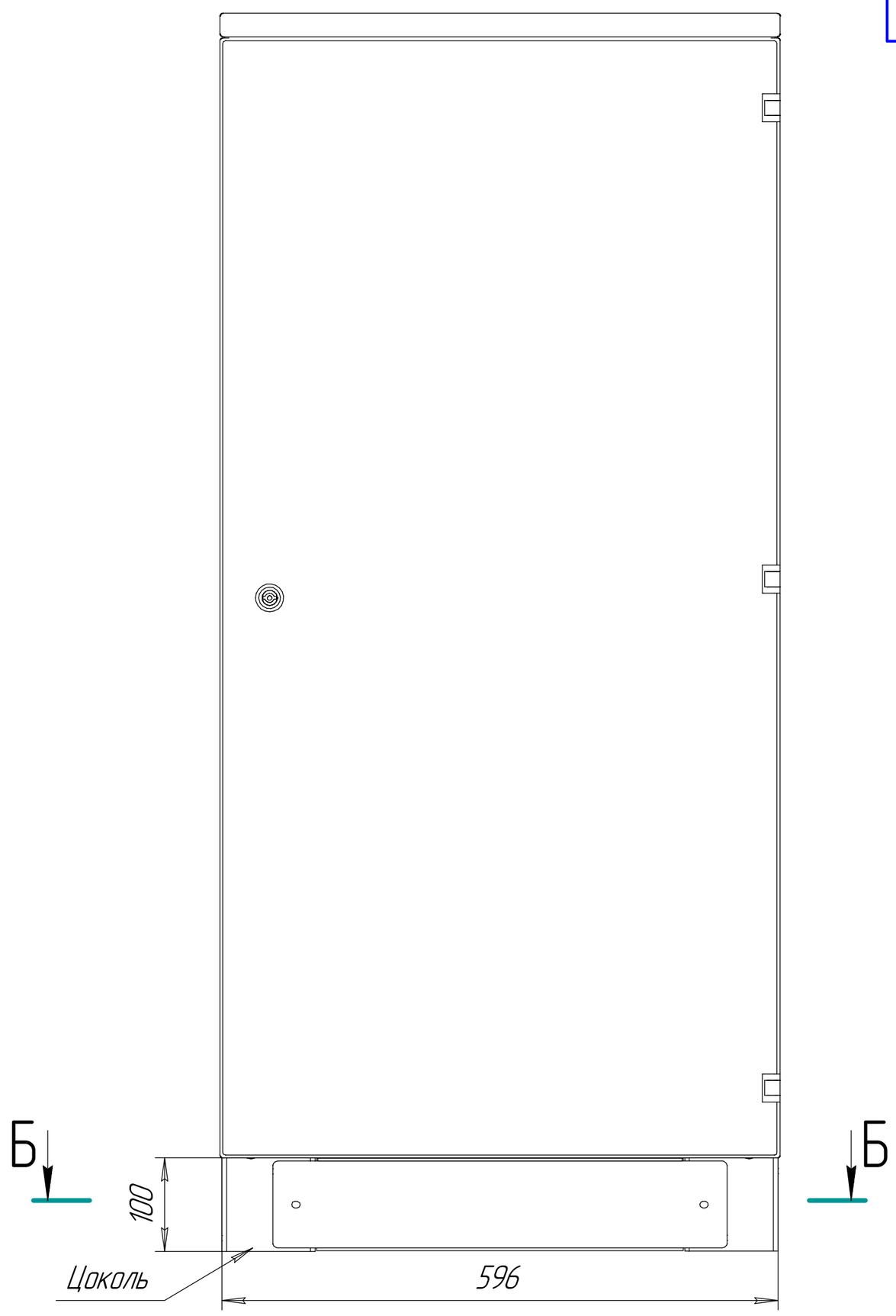

Б–Б

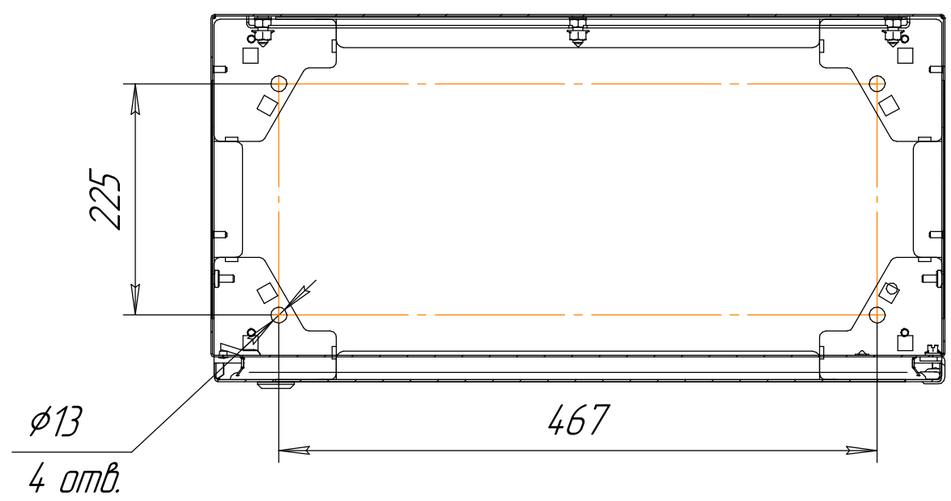

Изм.	Лист	№ докум.	Подп.	Дата	ЭКРА.656453.110/ЭЗ-15-1067 ВО	Лист
①			Иванов	12.01.2018		2

Копировал Формат А2

Подп. и дата | Инв. № дубл. | Взам. инв. № | Подп. и дата | Инв. № подл.

ЭКРА.656453.110/ЭЗ-15-1067 ВО